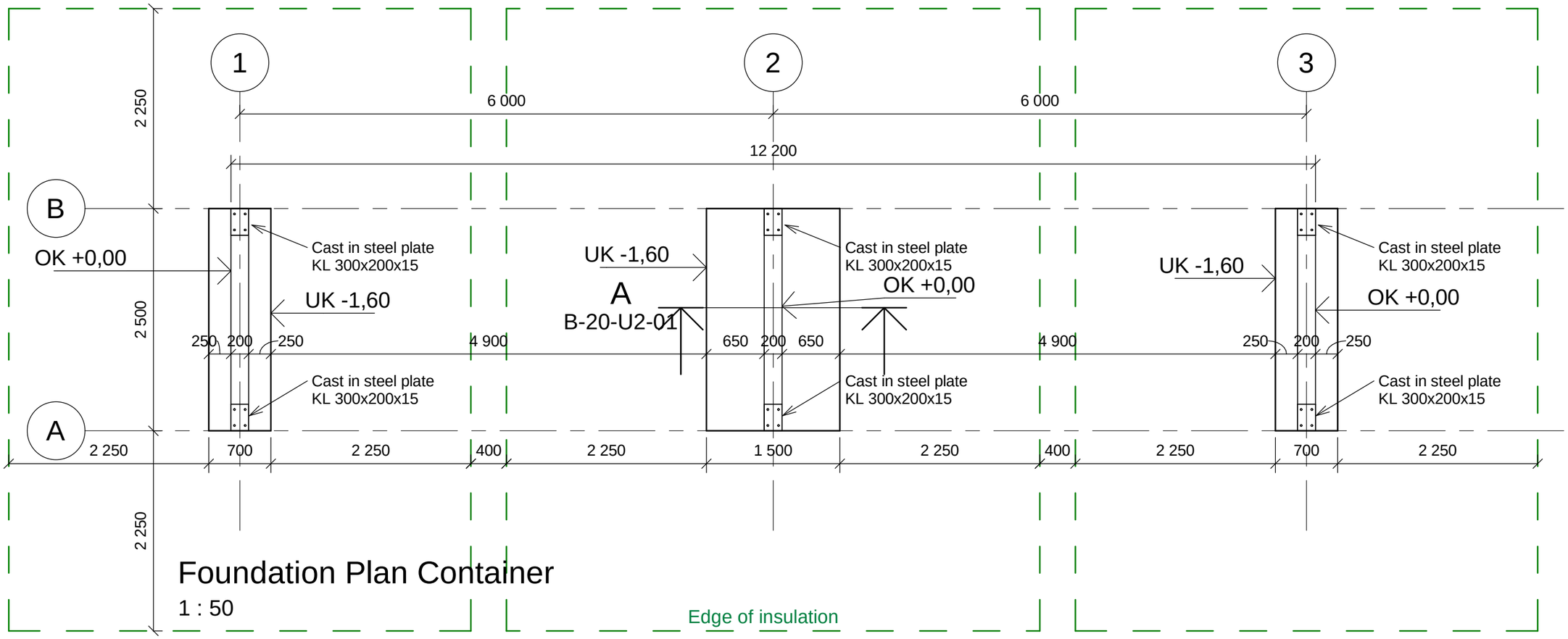

Foundation Plan Container

1 : 50

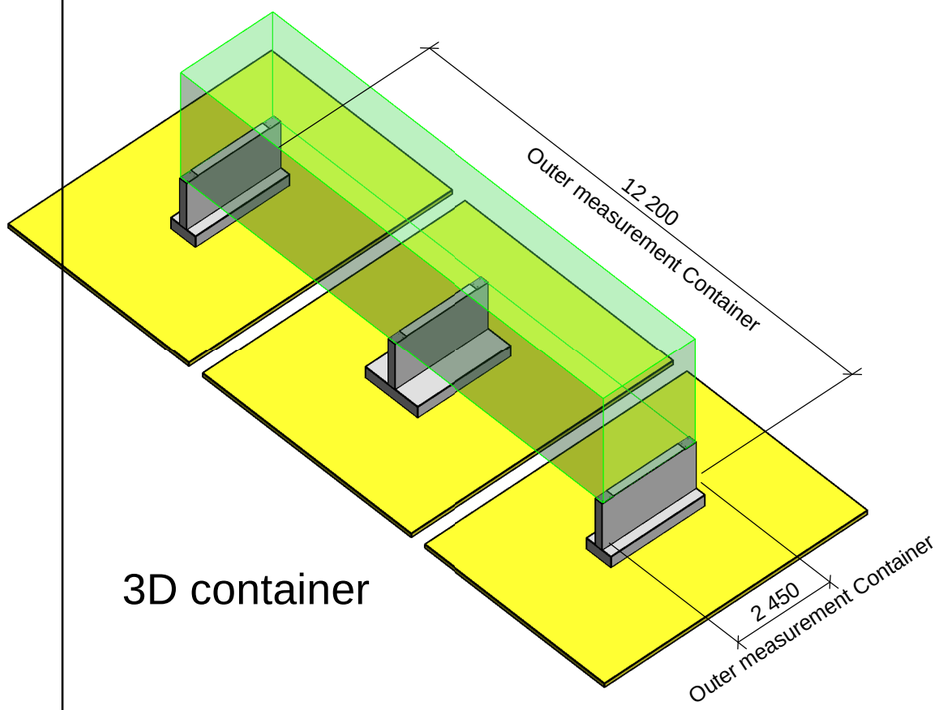

3D container

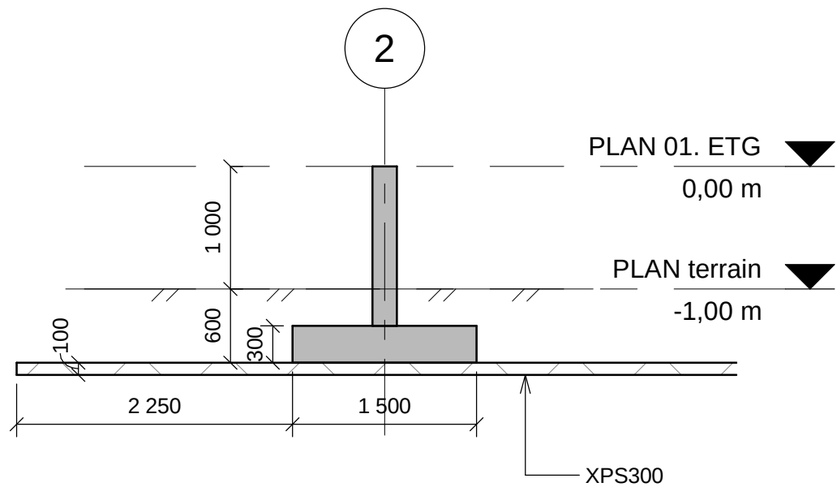

Section A

1 : 50

Instructions

1. General
   - Design according to technical description, NS 3420, NS1367 + NA and NS-EN 1992-1-1 + NA

2. Formwork
   - Formwork Surface Smooth
   - All visible corners are trimmed with 23 mm triangular strip

3. Concrete
   - Strength class B30
   - Durability class M60
   - Exposure class XC3
   - Chloride class Cl 0.10
   - Execution and control Execution class 2
   - Geometric tolerances Tolerance class 1

4. Frost protection of cold construction

Use XPS300 under foundations with 2.25m output from foundation edges

Rev.	Dato	Beskrivelse	Utarbeidet	Fagkontroll	Godkjent
A	09.04.2018	For dispatch	GoSae	StDtj	

Dette dokumentet er utarbeidet av Norconsult AS som del av det oppdraget som fremgår nedenfor. Opphavsretten tilhører Norconsult AS. Dokumentet må bare benyttes til det formål som oppdragsavtalen beskriver, og må ikke kopieres eller gjøres tilgjengelig på annen måte eller i større utstrekning enn formålet tilsier.

Dataroom AS

Målestokk (gjelder A3): 1 : 50

Alvdal Datasenter
FOUNDATION PLAN CONTAINER

Norconsult

Oppdragsnummer	Tegningsnummer	Revisjon
5181214	B-20-U2-01	A